CITY CLASS

Caldera Mural Mixta City Class F y C

Características Funcionales

- Caldera disponible en modelos 24C, 25F Y 30F.
- Intercambiador de placas sanitario de acero inoxidable e intercambiador principal en cobre.
- Protección eléctrica IPX5D
- Vaso de expansión con una capacidad de 8 Lts.
- Dimensiones ultra compactas: 400x700x300 mm.
- Controles Intuitivos PID (Proporcional, Integral y Derivado).
- Función regulación potencia máxima calefacción.
- Función anticongelante calefacción y sanitario.
- Electrónica con microprocesador
- Filtro de entrada de agua en caldera.
- Diseñada para permitir un mantenimiento sencillo.
- El nuevo grupo hidráulico de bronce está equipado con: Bomba On/Off, válvula de 3 vías, Bypass, llave de llenado, válvula de retención, regulador de flujo y sonda NTC sanitaria.

CITY CLASS			24C	25F	30F
		GAS		G20	
	Categoría II2H3P			II2H3P	
	Tipo		B11/BS	B22P - C12 - C32 - C42 - C52 - C62 - C82 - C92	
	Temperatura de funcionamiento (mín.÷máx.)	°C		0 ÷ +60	
	Capacidad Térmica nominal Qn	kW	25,7	25,7	30,0
	Capacidad Térmica reducida Qn	kW	10,0	10	12,0
	Potencia Térmica nominal	kW	23,3	24	28,2
	Capacidad Térmica reducida	kW	8,6	8,5	10,2
	Clase de NOx		2	2	2
	CO a 0% O_2 (Qn)	ppm	53,9	91,1	84,8
	Entrada nominal de CO_2	%	5,0	7,2	7,5
	Temperatura Envío sistema	°C	108,0	119	122
	Caudal másico de humos (Qn)	kg/h	72,24	51,9	58,02
EFICIENCIA	Rendimiento nominal	%	90,5	93,3	94,0
	Rendimiento al 30% de carga	%	88,9	91,0	91,5
CALEFACCIÓN	Rango de selección de temp. alta/baja (mín.÷máx.)	°C	35÷80	35÷80	35÷80
	Vaso de expansión	l	8	8	8
	Presión de precarga del vaso de expansión	bar	1	1	1
	Presión off / on presostato	bar		0,4 / 0,9 (÷.0.2)	
	Presión máxima de trabajo	bar	3	3	3
	Temperatura máxima del sistema	°C	85	85	85
AGUA CALIENTE SANITARIA	Producción de agua caliente sanitaria con ΔT25°C	l/m	13,3	13,7	16,2
	Producción de agua caliente sanitaria con ΔT30°C		11,1	11,5	11,5
	Caudal de agua mínimo ACS (por activación Sanitario)	l/m	2,8	2,8	2,8
	Presión min. sanitario (por activación Sanitario)	bar	0,2	0,2	0,2
	Presión máx. sanitario	bar	6	6	6
	Campo selección temperatura (mín.÷máx.)	°C	35÷55	35÷55	35÷55
CARACTERÍSTICAS ELÉCTRICAS	Voltaje / Frecuencia (voltaje nominal)	V/Hz		220 ÷ 240 / 50 (230V)	
	Potencia	W	75	103	145
	Grado de protección		IP XD 5D	IP XD 5D	IP XD 5D
CONSUMO DE GAS	Qmax.	m³/h kg/h	2,72	2,72	3,65
	Qmin.	m³/h kg/h	1,06	1,06	1,44

Dimensiones

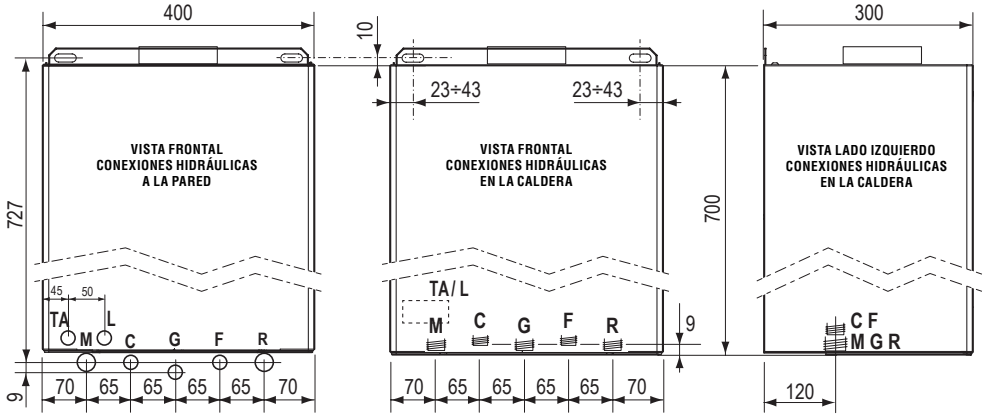

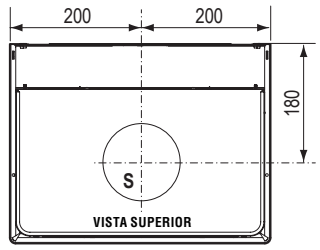

Modelo **24C**

C	Salida de agua caliente sanitaria (1/2")
S	Descarga humos
M	Impulsión instalación (3/4")
SS	Descarga válvula seguridad 4,5 bar (3/4"F)
G	Gas: conexión a la caldera 3/4"; a la pared 1/2"
F	Entrada agua fría (1/2")
R	Retorno instalación (3/4")
TA	Cableado termostato ambiente
L	Cableado alimentación eléctrica

Modelo	Peso (Kg)
24C	26,8
25F	30,0
30F	30,3

Modelo **25F - 30F**

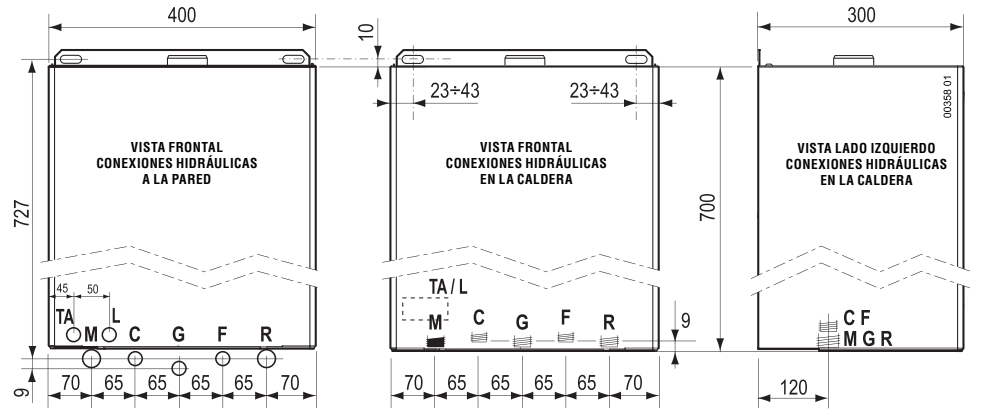

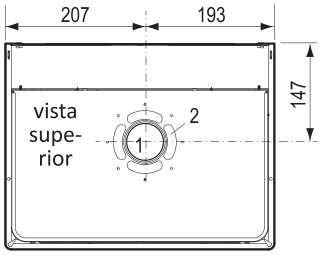

1	Descarga humos
2	Aspiración Aire
M	Impulsión instalación 3/4"
C	Salida agua caliente sanitaria 1/2"
G	Gas: conexión a caldera 3/4"; a la pared 1/2"
F	Entrada agua fría 1/2"
R	Retorno Instalación 3/4"
TA/L	Posición indicativa del suministro de cableados
TA	Cableado termostato ambiente
L	Cableado alimentación eléctrica

PRESIONES SUMINISTRO DE GAS		C24	F25	F30
Presión nominal	mbar	20	20	20
Presión de Entrada (mín÷máx)	mbar	17÷25	17÷25	17÷25
Número de Inyectores		13	13	13
Diámetro de Inyectores	mm/100	125	125	125